A2 Tripletrac A2TF

Превосходный сварочный трактор для сварки внутренних поворотных кольцевых швов

- Повышенная производительность и исключительное качество.
- Идеально подходит для внутренней сварки по окружности крупных цилиндрических объектов, поворачиваемых на роликовом стенде.
- Устройство подачи большой мощности обеспечивает равномерную и стабильную подачу проволоки, что позволяет получать равномерные швы высокого качества.
- Поставляется с цифровым блоком управления A2-A6 PEK или с аналоговым блоком управления A2 PEI.
- Уникальная система рулевого управления позволяет оператору одновременно регулировать положение как колес, так и сварочной головки, обеспечивая точное и плавное отслеживание стыка.
- Управляющее оборудование является простым в использовании, и для его применения требуется минимальное обучение.
- Возможность выбора метода пуска, значения времени отжига проволоки и прочих настроек.

Информация для заказа	
Сварочный трактор A2 Tripletrac PEK	0461236880
Сварочный трактор A2 Tripletrac PEI	0449430881

Необходимое оснащение

Сварочные трактора ESAB поставляются без подающего ролика и контактных наконечников и губок, которые выбираются дополнительно под конкретный диаметр и тип проволоки (см. раздел «Изнашиваемые детали»). При использовании проволоки на катушках с посадочным диаметром 305 мм, трактор необходимо дооснастить кассетой-адаптером (см. раздел «Дополнительные компоненты»).

Дополнительное оснащение	
Лампа подсветки с трансформатором 24В	0449443880
Лазерный указатель, кабель 2 м	0821440880
Система рециркуляции флюса OPC Basic	0148140880
Комплект бункера для флюса A2, силуминовый 6 л	0413315881
Комплект бункера A6 с контрольным окном, 10 л	0147649881
Комплект переоснастки A2 SAW-TWIN	0413541882
Комплект переоснастки для A2 SAW-MIG/MAG	0461247880
Комплект переоснастки A2 SAW-MIG/MAG MTW 600	0461248880
Блок охлаждения OCE 2	0414191881
Воронка для удержания флюса, A2 D20	0145221881

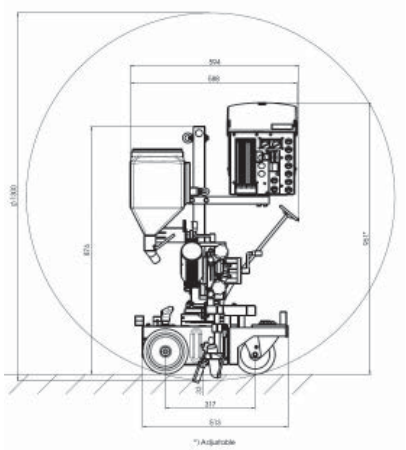
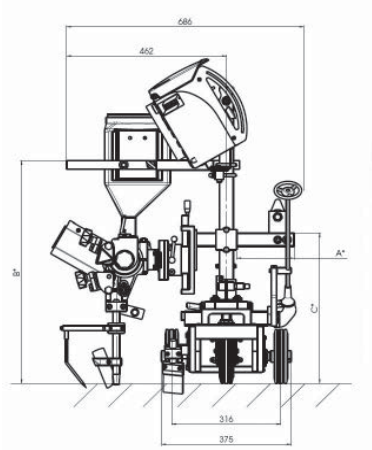
Технические характеристики	
Диаметр проволоки, мм (дюймы)	
- Сталь	1,6-4,0
- Нержавеющая сталь	1,6-4,0
- Порошковая проволока	1,6-4,0
Макс. скорость подачи проволоки, м/мин	9
Масса катушки для проволоки, кг	30
Емкость флюсового бункера, л	6
Масса, без проволоки и флюса, кг	4
Допустимая нагрузка при ПВ 100%, А	800
Напряжение управления, В	42
Скорость перемещения, м/мин	0,1-1,7
Длина хода линейных суппортов, мм	90
Установочный угол поворотного суппорта	360°
Макс. угол наклона трактора	5°